FEATURES

1) Pan 360 ° en continu, inclinaison de 90 ° de rotation, auto-flip, la vitesse manuelle: 0,2 ° ~ 200 ° / s.
2) Portée IR: plus de 60 m, commande à courant constant, commutateur synchrone
3) 128 presets (titres peuvent être réglés);
4) Tour est fondé sur presets, vitesse & amp; temps de parc de préréglages peuvent être configurés.
5) 8 zones programmables, 4 modèles, et chaque fois que le registre est pas moins de 180s.
6) 4 de balayage, balayage de soutien entre la limite à gauche et à droite à une limite de vitesse désigné.
7) intégré dans le menu OSD, peut modifier les informations et les paramètres du dôme par le menu
8) la fonction d'action Park, peut préréglages d'appel automatique ou start-up tournée, le motif et numériser après dôme inactif pendant une période de temps
9) la fonction d'horloge réelle, peut fixer appel automatique prédéfini ou start-up Tour, modèle, scanner en temps notamment par intégré dans le menu OSD
10) fonction de stockage de mémoire, intégré dans memorizer qui peut stocker des paramètres de l'appareil photo & amp; fonctions de PTZ.
11) Les paramètres du logiciel de soutien, les réglages des paramètres d'adresse pratique et rapide
12) la fonction d'affichage de la température, peut surveiller la température à l'intérieur du dôme.
13) Communication: RS485
14) Built-in multi-protocoles et entièrement compatible avec Pelco-D, Pelco-P
15) intégré dans les téléviseurs onde proof.IP66
16) Taille:

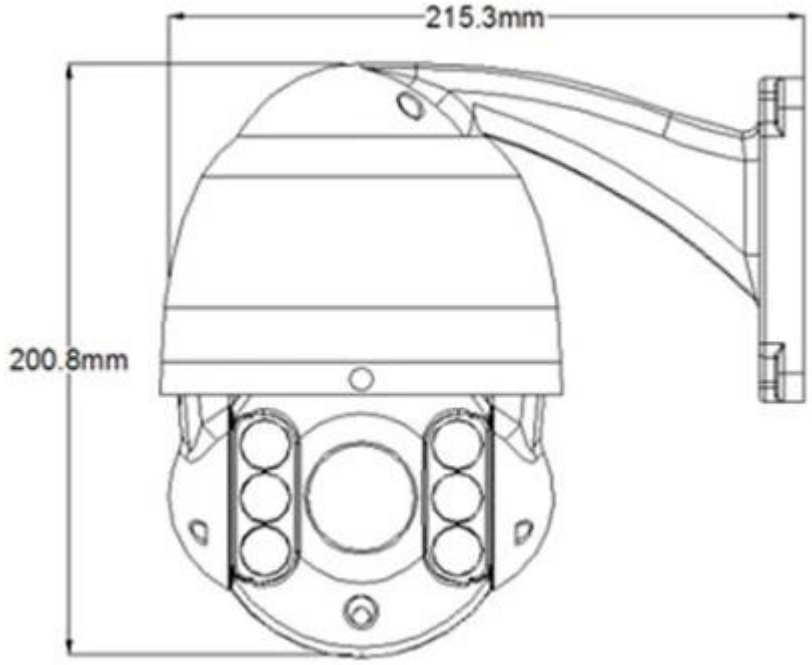

SPECS

PTZ Caractéristiques	
Manuel la rapidité	La poêle(0.1 °~200 ° / s)
	Inclinaison(0.1 °~180 ° / s)
Puissance la fourniture	DC 12V
Rotation	La poêle en continu 360 °, inclinaison 0~90 ° avec auto-flip

Preset	128 préréglé, Titre pouvoir être édité
Auto-flip	Inclinaison en bas 90 °, avec auto-flip 180 °
Balayage	355 ° programmable, 4 balayage
Modèle	4 modèles, et chaque enregistrement temps est ne pas Moins que 180s
Tour	4 tour, et la rapidité & amp; parc temps de presets pouvoir être ensemble.
Romote contrôle	RS485
Baud taux (RS485)	2400/4800/9600/19200 bps
ID gamme	1-254 (logiciel ajouter.)
Sortie	AHD, CVBS (Command changement)
Puissance consommation	9W / 25W (IR_LED SUR)
Température	-10℃ ~+50℃
Installation	mur installation, plafond installation, plafond taper installation
Net poids	2,7 kg
Came Spec	
Capteur	1/3 " Sony 238 CMOS Sensor + NVP2431H
	1280 × 720
OPTIQUE	Optique x10, Zoom F = 5.1mm ~ 51mm
Angle	Env. 55,2 ° (Wide) à 3.2 ° (télé)
Min. Éclairage	Couleur : 0,5 lux , BW : 0.1Lux
S / N (Y signal)	52dB
blanc Équilibre	Auto
ICR	Manuel/Auto
DNR	Auto / De / Faible / Milieu / Haut
HLC	De / Sur
Désembuage	De / Sur
Max Gain	Auto
IRIS	Auto
FLIP	Verticale , Horizontal , Vertical-Horizontal, OFF Sélectionnable

PRODUCT PICTURE

FACTORY & OFFICE

EXHIBITIONS