Cerradura electrónica de la manija del dormitorio sin llave electrónica Cerraduras digitales inteligentes bio de la puerta para las puertas compuestas de madera, de metal,

Caracteristicas

1- Modo de desbloqueo múltiple: huella digital, tarjeta, llave mecánica
2- Sensor semiconductor FPC, reconocimiento de huellas dactilares de 360 grados
3- Cilindro de bloqueo de clase C, mortaja de bloqueo de acero inoxidable
4- Alimentado por 4 pilas alcalinas AA, 12 meses y amperios; 180000 veces usando.
6- Con puerto USB para carga de emergencia
7- Adecuado para dormitorio / hogar / oficina, puerta de madera, puerta de metal, puerta compuesta

Especificaciones

Modelo	**C7-ZK**
Material del panel	Aleación de zinc
Tamaño del panel	270mm * 72mm
desbloquear	huella digital, tarjeta, llave
Llave mecánica	2 piezas
Tarjeta	200 hojas
Capacidad de huella digital	100 juegos
Cerradura de embutir Tamaño estándar	Estándar 147 mm * 22 mm
Bloquear material de embutir	acero inoxidable
Fuente de alimentación	4 pilas AA
Potencia de respaldo	Con puerto USB de respaldo para carga de emergencia
Color	Plata, gris titanio, oro, bronce rojo.
Ámbito de aplicación	Puerta de seguridad, puerta de madera, puerta compuesta

Producto Imágenes

Fingerprint
Card
Key

www.mvteamcctv.com

Free-Style Handle
Drop-down(open)/Drop-up(lock)
USB charging interface
Hidden keyhole

Multi-Color Selection

Titanium gray | Silver | Gold | Red bronze

www.myteamcctv.com

Lock Panel Size

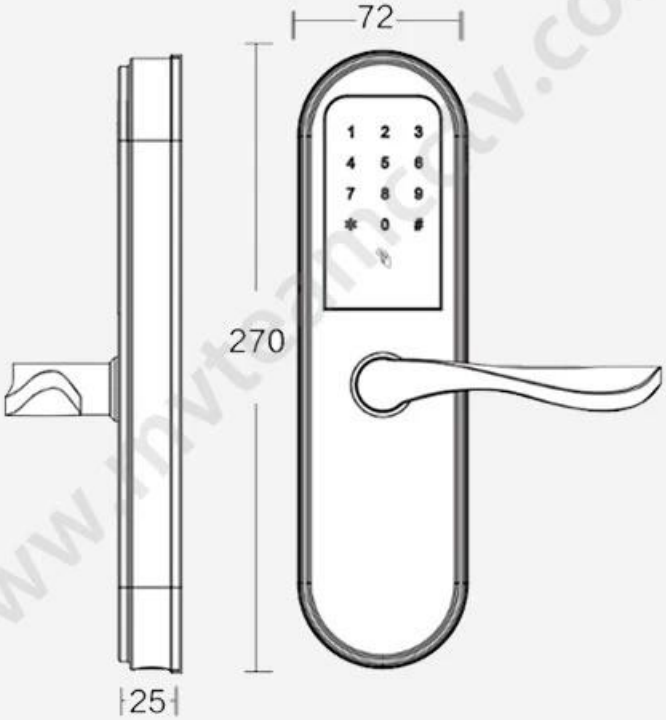

Lock Mortise Size

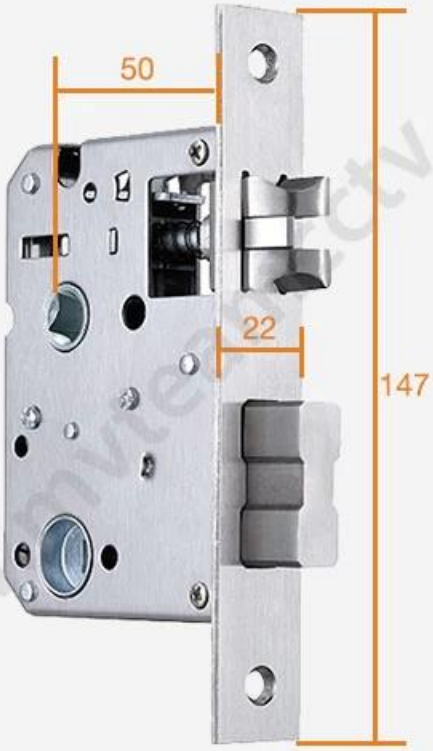

Unit: mm

www.mvteamcctv.com

Power Supply

4 x AA(5 alkaline) batteries,
6 months & 180000 times using.

USB Charge

With backup USB port for
emergency charging.

Warmly notice:
Due to international shipping problem, we will not deliver batteries come with locks.
Please buy 4 section 5-Alkaline batteries by yourself from local market.

Package & Accessories

www.mvteamcctv.com

M'TEAM

Door Opening Direction

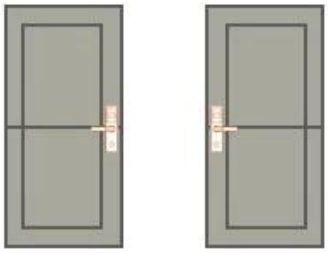

Left Handle Right hadle

Matters needing attention:

There are 4 door types as below drawing showing, Please let us know:

1.what types of the doors?

2.how many quantity per each type?

A Left Handle (push)

B Right Handle (Push)

C Left Handle (pull)

D Right Handle (Pull)

A: left handle push the door to enter the room.

B: left handle pull the door to enter room.

C: right handle push the door to enter the room.

D: right handle pull the door to enter the room.

www.mvteamcctv.com

Are there heaven and earth hook of the door?

How to check?

1. Touch the top edge of the door to check if there are lock holes.
2. When the door lock is in pop up status, check whether there are lock tongues pops out on the top edge of the door.

☐ With bolt ☐ No bolt

www.mvteamcctv.com

www.myteamcctv.com

Contáctenos

Nosotros exportar la inteligente puerta cabellos a todos terminado la mundo.

Si tiene alguna pregunta o consulta sobre los productos, bienvenido a Contáctenos.

Le responderemos dentro de las 24 horas y le cotizaremos los mejores precios al por mayor.