Smart Door Lock System Keyless Digit NFC WiFi APP Bluetooth Door Lock para Home Apart Hotel

Caracteristicas

1- APLICACIÓN de contraseña de generación remota, la mejor opción para alquilar casa / habitación

2- Tamaño: 300 * 76 mm

3- Capacidad de contraseña: 50 grupos

4- Deslizar: 200 hojas

5- Color: plata, gris titanio

6- Modo de fuente de alimentación: 4 pilas AA

7- Grado de cilindro: cilindro de nivel C + cuerpo de cerradura de acero inoxidable

8- Admite desbloqueo con un solo botón de la aplicación Bluetooth

9- Soporta contraseña de generación remota en la APLICACIÓN

10- Ámbito de aplicación: Alquiler casa / habitación especial. puerta de seguridad, puerta de madera, puerta compuesta, puerta cortafuego

Especificaciones

Modelo	**C7-MKA**
Material del panel	Aleación de zinc
Tamaño del panel	270mm * 72mm

desbloquear	APLICACIÓN, Contraseña, Tarjeta, Clave
Capacidad de contraseña	50 grupos
Tarjeta	200 hojas
Grado del cilindro	Núcleo de bloqueo de la cuchilla de nivel C
Cerradura de embutir Tamaño estándar	Estándar 147 mm * 22 mm
Material de mortaja	acero inoxidable
Fuente de alimentación	4 pilas AA
Potencia de respaldo	Con puerto USB de respaldo para carga de emergencia
Color	Plata, gris titanio, bronce rojo
Ámbito de aplicación	Alquiler casa / habitación especial Puerta de seguridad, puerta de madera, puerta compuesta, grupo de puertas cortafuegos

Producto Imágenes

Bluetooth APP Access
WiFi APP Access
Password
Key
Card
1 2 3
4 5 6
7 8 9
* 0 #
SMART LOCK
www.mvteamcctv.com

www.mvteamcctv.com

Free-Style Handle
Drop-down(open)/Drop-up(lock)
USB charging interface
Hidden keyhole

Multi-Color Selection

Titanium gray

Silver

Red bronze

www.mvtcamcctv.com

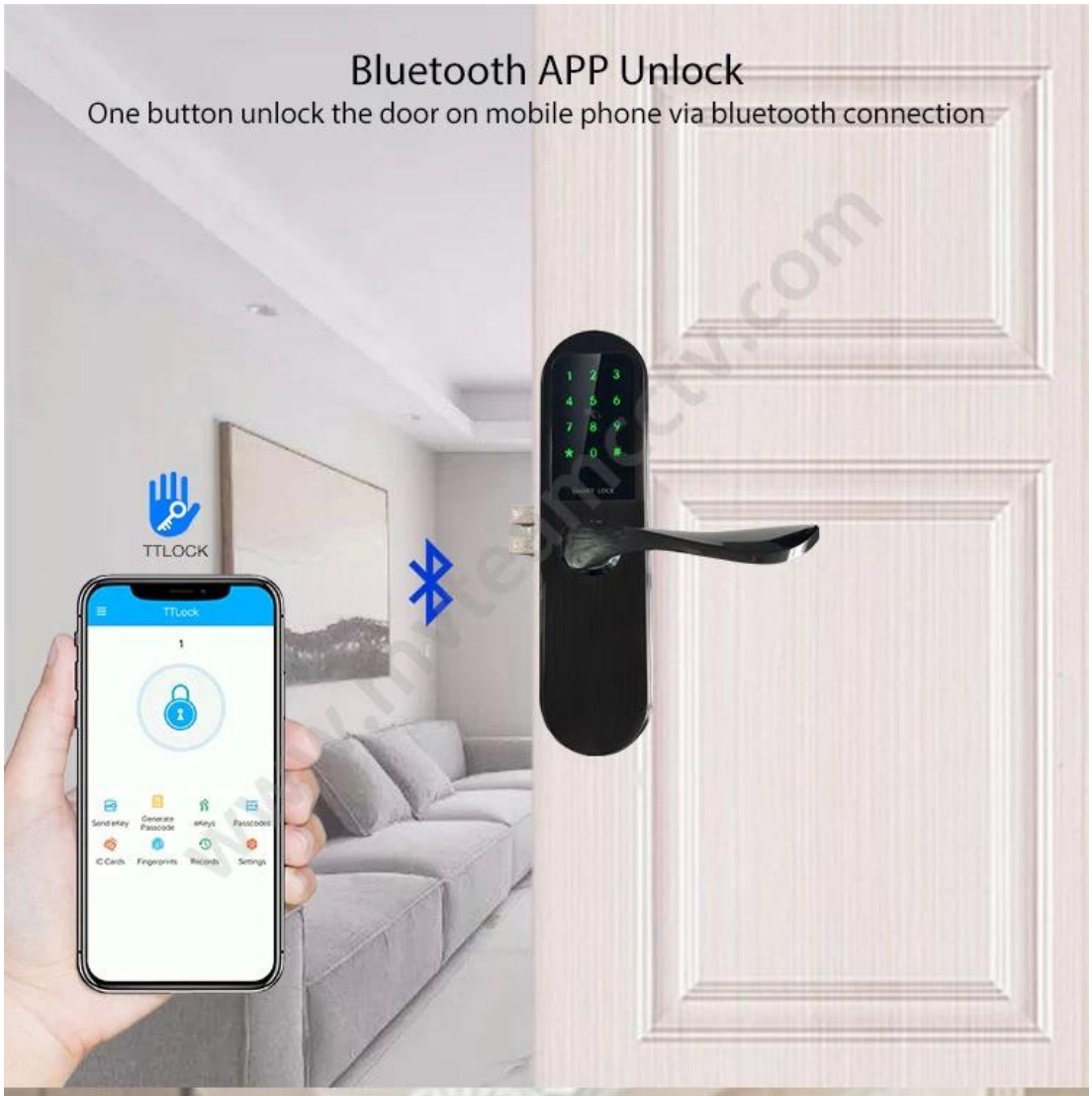
Bluetooth APP Unlock
One button unlock the door on mobile phone via bluetooth connection
TTLOCK
TTLock
Send eKey
Generate Passcode
eKeys
Passcodes
IC Cards
Fingerprints
Records
Settings

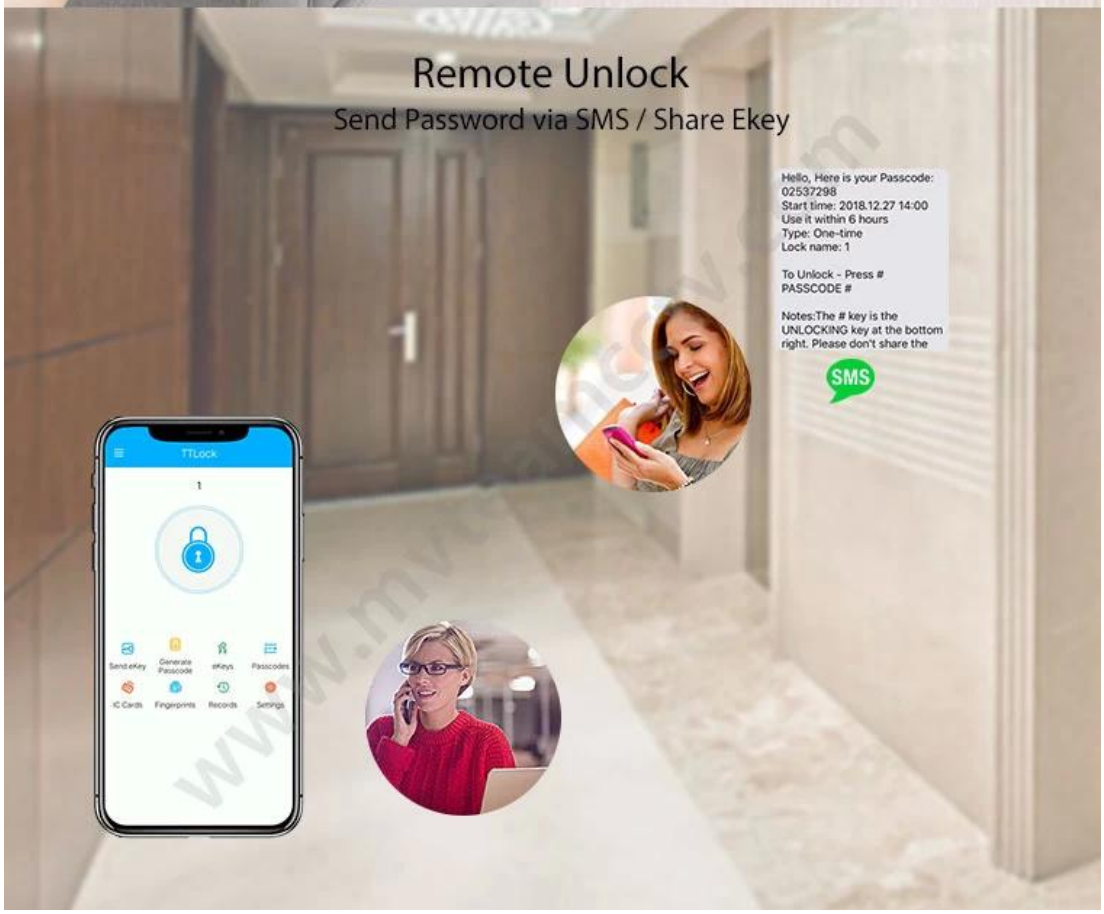
Remote Unlock
Send Password via SMS / Share Ekey
Hello, Here is your Passcode:
02537298
Start time: 2018.12.27 14:00
Use it within 6 hours
Type: One-time
Lock name: 1
To Unlock - Press #
PASSCODE #
Notes:The # key is the UNLOCKING key at the bottom right. Please don't share the
SMS
TTLock
Send eKey
Generate Passcode
eKeys
Passcodes
IC Cards
Fingerprints
Records
Settings

WiFi APP Remote Control

Add a gateway device to connect the smart door lock to WiFi

Achieve Remote Control

- Delete/change the passcode/ekey/fingerprint/ card access remotely.
- Check the update door opening records remotely.

Please note the gateway device is only fit for MVTEAM smart door locks with APP, and the cost is not included in the smart lock price. If you need it, please tell us when purchasing smart door locks, we will add it into your order.

www.mvteamcctv.com

Lock Mortises

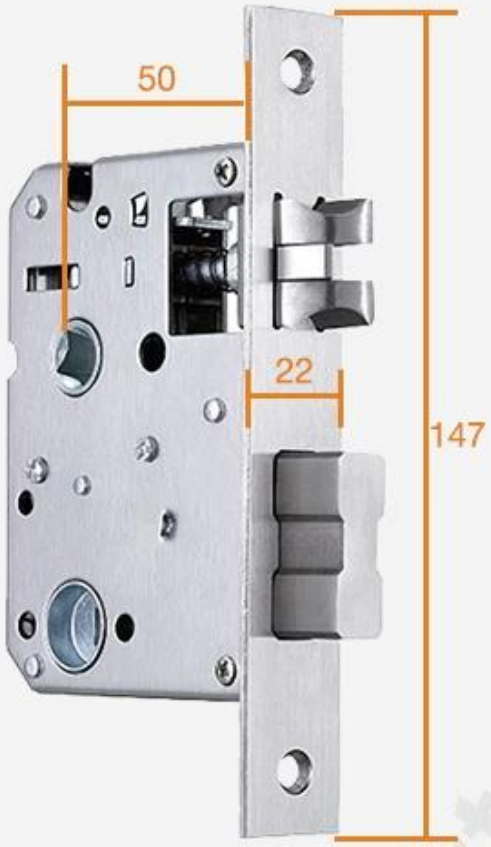

#1

#2

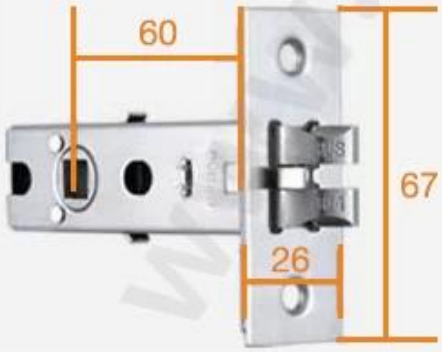

#3

#4

Unit: mm

www.mvteam.com

Power Supply

4 x AA(5 alkaline) batteries,
6 months & 180000 times using.

USB Charge

With backup USB port for
emergency charging.

www.mvteamcctv.com

Warmly notice:
Due to international shipping problem, we will not deliver batteries come with locks.
Please buy 4 section 5-Alkaline batteries by yourself from local market.

Package & Accessories

www.mvteamcctv.com

M'TEAM

Door Opening Direction

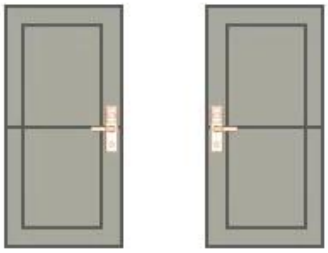

Left Handle Right hadle

Matters needing attention:

There are 4 door types as below drawing showing, Please let us know:

1.what types of the doors?

2.how many quantity per each type?

A Left Handle (push)

B Right Handle (Push)

C Left Handle (pull)

D Right Handle (Pull)

A: left handle push the door to enter the room.

B: left handle pull the door to enter room.

C: right handle push the door to enter the room.

D: right handle pull the door to enter the room.

www.mvteamcctv.com

Are there heaven and earth hook of the door?

How to check?

1. Touch the top edge of the door to check if there are lock holes.
2. When the door lock is in pop up status, check whether there are lock tongues pops out on the top edge of the door.

☐ With bolt ☐ No bolt

www.mvteamcctv.com

Measurement

A Lock side bar length

B Lock side bar width

C Door thickness

D Door frame bar width

E Door frame bar length

Please send above measurement data to us.
We will recommand the correct locks to you.

www.myteamcctv.com

Contáctenos

Nosotros exportar el inteligente puerta cabellos a todas terminado el mundo.

Si tiene alguna pregunta o consulta sobre los productos, bienvenido a Contáctenos.

Le responderemos dentro de las 24 horas y le cotizaremos los mejores precios al por mayor.