Chave Eletrônica Livre Quarto Lidar Com Bloqueio de Impressão Digital Bio Fechaduras Da Porta Digital Inteligente Para Portas de Madeira, Metal, Composto

Características

1- Modo de desbloqueio múltiplo: impressão digital, cartão, chave mecânica
2- sensor do semicondutor de FPC, reconhecimento da impressão digital de 360 graus
Cilindro de fechadura da classe C, fechadura de aço inoxidável
4- Alimentado por 4 pilhas alcalinas AA, 12 meses e & 180000 vezes usando.
6- Com porta USB para carregamento de emergência
7- Apropriado para o quarto / home / office, porta de madeira, porta de metal, porta composta

Especificações

Modelo	**C7-ZK**
Material do Painel	Liga de Zinco
Tamanho do painel	270 mm * 72 mm
Desbloquear	impressão digital, cartão, chave
Chave mecânica	2pcs
Cartão	200 folhas
Capacidade de impressão digital	100 conjuntos
Bloqueio mortise tamanho padrão	Padrão 147mm * 22mm
Travar material mortise	aço inoxidável
Fonte de energia	Baterias de 4pcs AA
Energia de reserva	Com porta USB de backup para carregamento de emergência
Cor	Prata, cinza titânio, ouro, bronze vermelho
Âmbito de aplicação	Porta de segurança, porta de madeira, porta composta

produtos As fotos

www.nvtcamerctv.com

www.mvteamcctv.com

Free-Style Handle
Drop-down(open)/Drop-up(lock)
USB charging interface
Hidden keyhole

Multi-Color Selection

Titanium gray | Silver | Gold | Red bronze

www.myteamcctv.com

Lock Panel Size

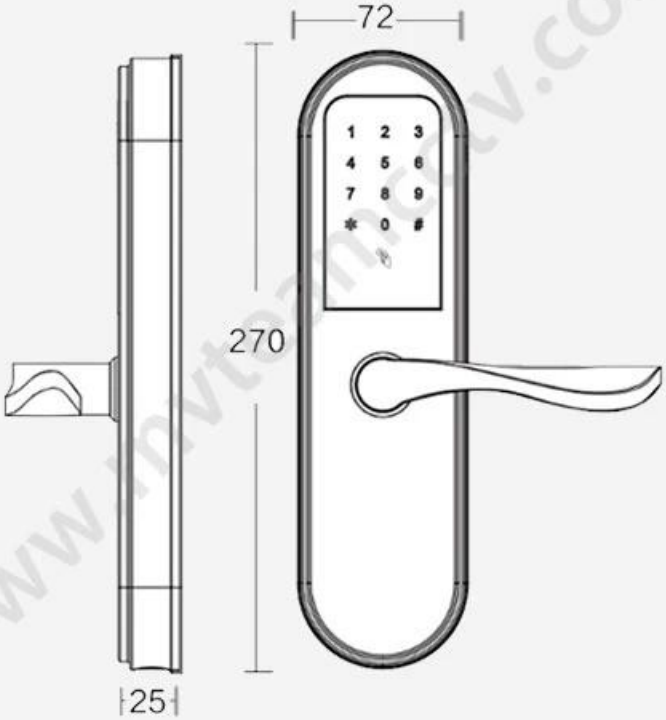

Lock Mortise Size

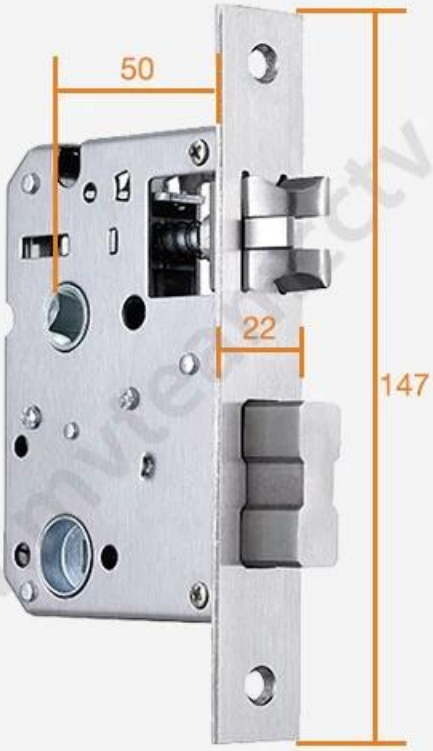

Unit: mm

www.mvteamcctv.com

Power Supply

4 x AA(5 alkaline) batteries,
6 months & 180000 times using.

USB Charge

With backup USB port for
emergency charging.

Warmly notice:
Due to international shipping problem, we will not deliver batteries come with locks.
Please buy 4 section 5-Alkaline batteries by yourself from local market.

Package & Accessories

www.mvteamcctv.com

M'TEAM

Door Opening Direction

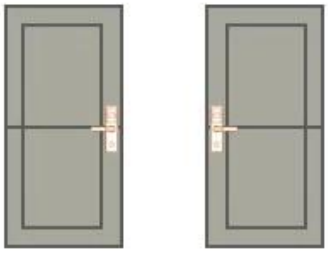

Left Handle Right hadle

Matters needing attention:

There are 4 door types as below drawing showing, Please let us know:

1.what types of the doors?

2.how many quantity per each type?

A Left Handle (push)

B Right Handle (Push)

C Left Handle (pull)

D Right Handle (Pull)

A: left handle push the door to enter the room.

B: left handle pull the door to enter room.

C: right handle push the door to enter the room.

D: right handle pull the door to enter the room.

www.mvteamcctv.com

Are there heaven and earth hook of the door?

How to check?

1. Touch the top edge of the door to check if there are lock holes.
2. When the door lock is in pop up status, check whether there are lock tongues pops out on the top edge of the door.

☐ With bolt ☐ No bolt

www.mvteamcctv.com

Measurement

A Lock side bar length

B Lock side bar width

C Door thickness

D Door frame bar width

E Door frame bar length

Please send above measurement data to us.
We will recommand the correct locks to you.

www.myteamcctv.com

Contate-Nos

Nós exportar a inteligente porta fechaduras para todos sobre a mundo.

Se você tiver alguma dúvida ou pergunta sobre os produtos, bem-vindo ao Contate-Nos.

Nós respondê-lo dentro de 24 horas e citar os melhores preços no atacado para você.