Смарт-система блокировки дверей без ключа NFC WiFi APP Bluetooth дверной замок для дома Apart Hotel

Особенности

1- APP удаленного генерирования пароля, лучший выбор для аренды дома / комнаты

2- Размер: 300 * 76 мм

3 - емкость пароля: 50 групп

4- Проведите: 200 листов

5- Цвет: серебристый, титановый серый

6- Режим питания: 4 шт. Батарейки AA

7- класс цилиндров: цилиндр уровня C + корпус замка из нержавеющей стали

8- Поддерживает APP Bluetooth одной кнопкой разблокировки

9- Поддержка удаленного создания пароля на APP

10- Область применения: Аренда дома / комнаты спец. бронированная дверь, деревянная дверь, композитная дверь, противопожарная дверь

Спекуляции

модель	**C7-MKA**
Материал панели	сплав цинка
Размер панели	270мм * 72мм

отпереть	Приложение, пароль, карта, ключ
Емкость пароля	50 групп
Карта	200 листов
Марка цилиндров	Ядро замка уровня C
Замок врезной Типоразмер	Стандарт 147мм * 22мм
Замок врезной материал	нержавеющая сталь
Источник питания	4шт батарейки AA
Резервное питание	С резервным USB-портом для экстренной зарядки
цвет	Серебро, Титан серый, Красная бронза
Область применения	Аренда дома / комнаты спец Бронированная дверь, деревянная дверь, композитная дверь, группа противопожарных дверей

Продукт Фотографий

Bluetooth APP Access
WiFi APP Access
Password
Key
Card
1 2 3
4 5 6
7 8 9
* 0 #
SMART LOCK
www.mvteamcctv.com

www.mvteamcctv.com

Free-Style Handle
Drop-down(open)/Drop-up(lock)
USB charging interface
Hidden keyhole

Multi-Color Selection

Titanium gray

Silver

Red bronze

www.mytechcctv.com

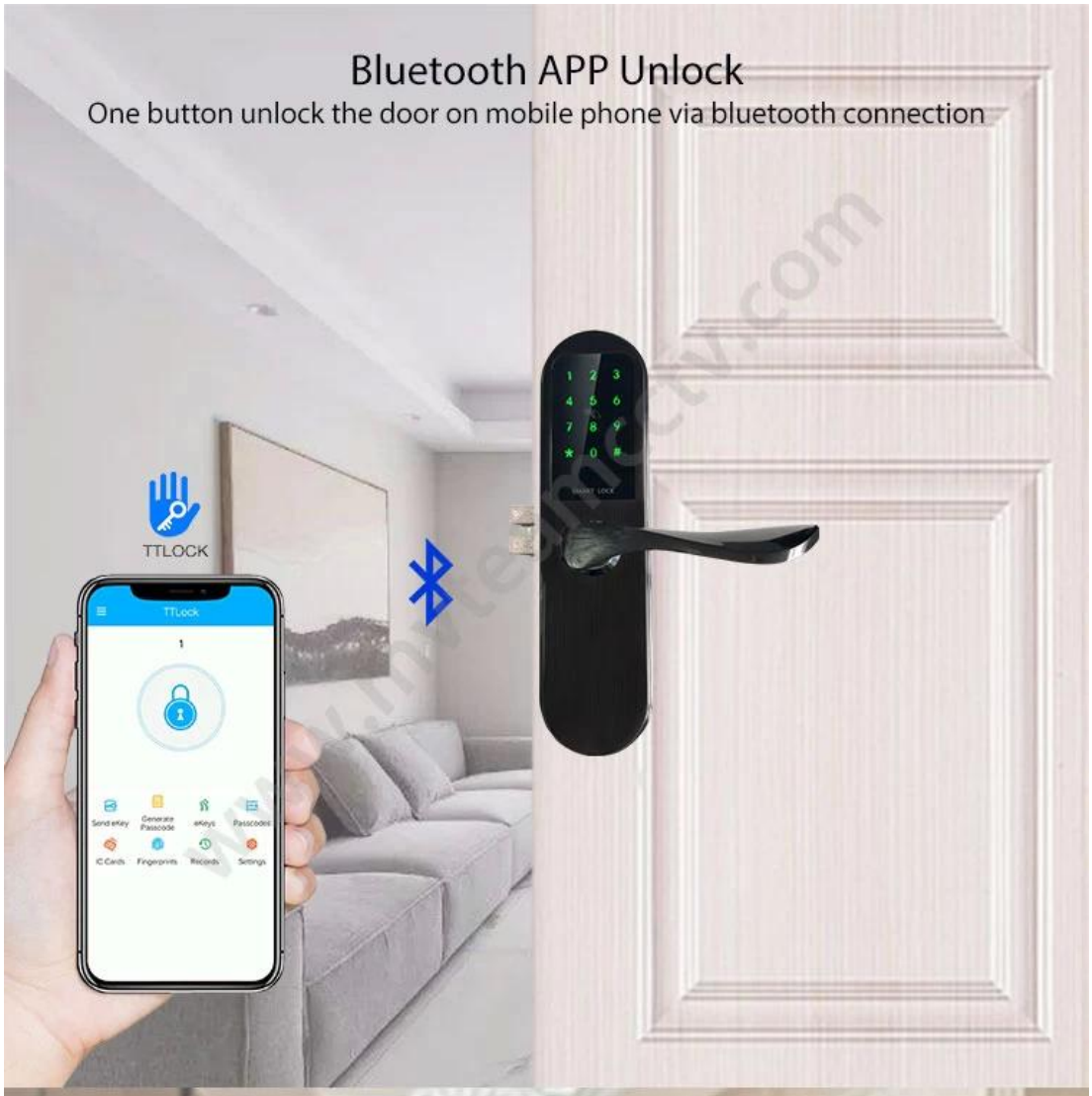
Bluetooth APP Unlock
One button unlock the door on mobile phone via bluetooth connection
TTLOCK
TTLock
Send eKey
Generate Passcode
eKeys
Passcodes
IC Cards
Fingerprints
Records
Settings

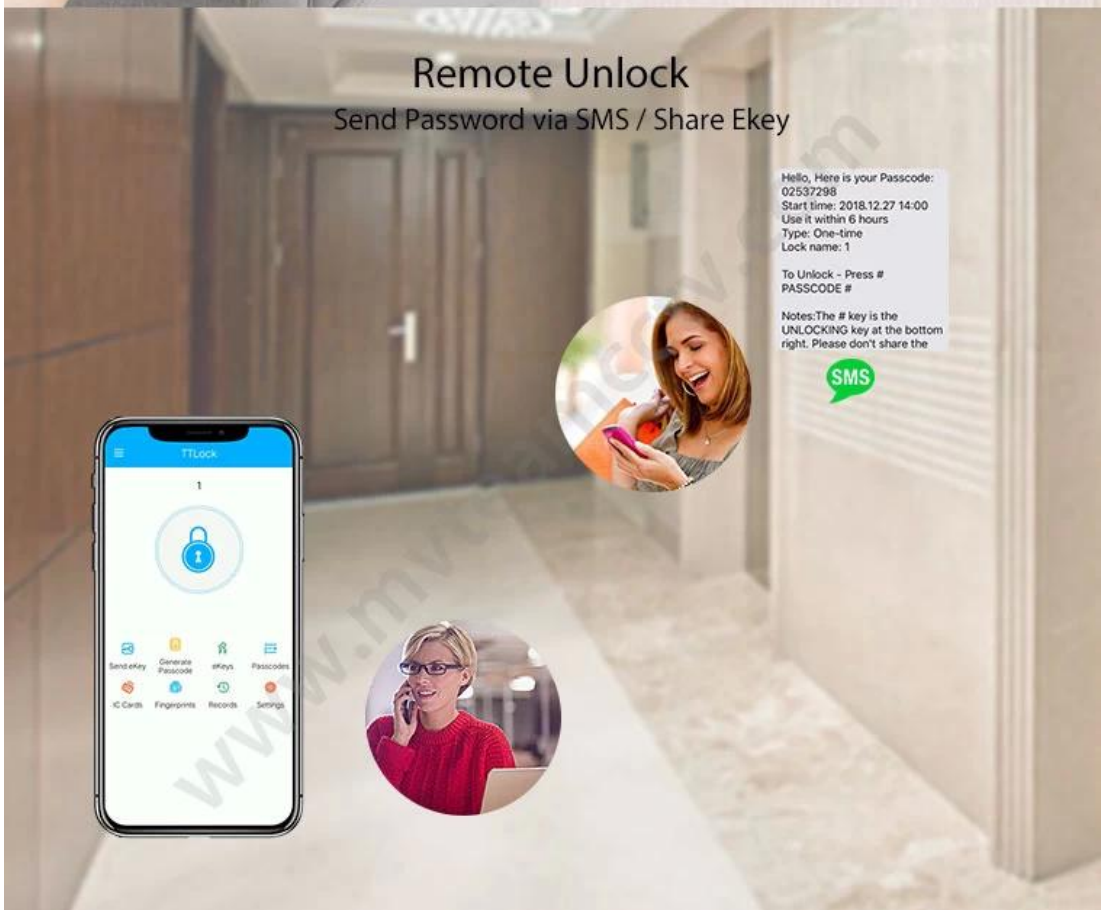
Remote Unlock
Send Password via SMS / Share Ekey
Hello, Here is your Passcode:
02537298
Start time: 2018.12.27 14:00
Use it within 6 hours
Type: One-time
Lock name: 1
To Unlock - Press #
PASSCODE #
Notes:The # key is the UNLOCKING key at the bottom right. Please don't share the
SMS
TTLock
Send eKey
Generate Passcode
eKeys
Passcodes
IC Cards
Fingerprints
Records
Settings

WiFi APP Remote Control

Add a gateway device to connect the smart door lock to WiFi

Achieve Remote Control

- Delete/change the passcode/ekey/fingerprint/ card access remotely.
- Check the update door opening records remotely.

Please note the gateway device is only fit for MVTEAM smart door locks with APP, and the cost is not included in the smart lock price. If you need it, please tell us when purchasing smart door locks, we will add it into your order.

www.mvteamcctv.com

Lock Mortises

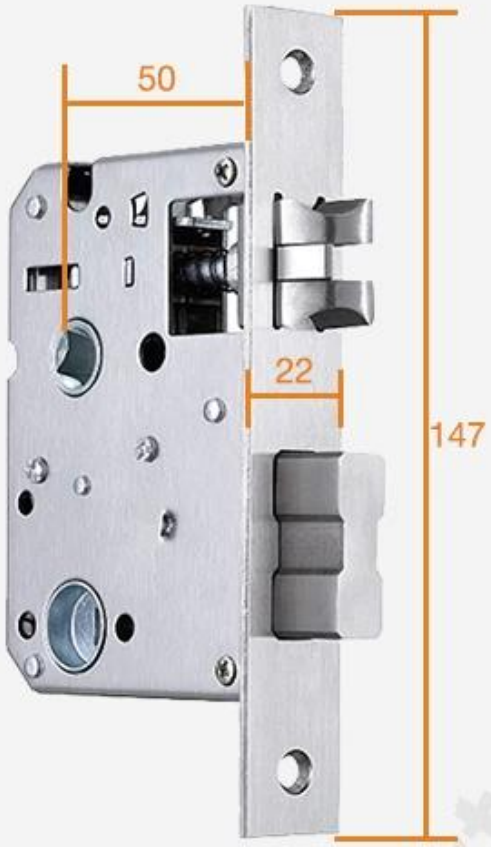

#1

#2

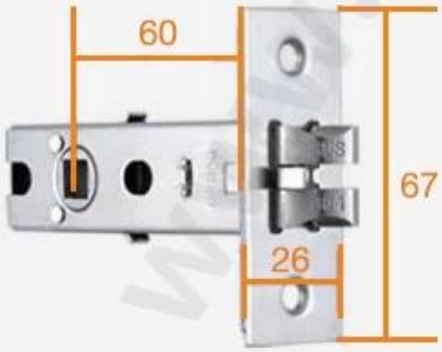

#3

#4

Unit: mm

www.mvteam.com

Power Supply

4 x AA(5 alkaline) batteries,
6 months & 180000 times using.

USB Charge

With backup USB port for
emergency charging.

www.mvteamcctv.com

Warmly notice:
Due to international shipping problem, we will not deliver batteries come with locks.
Please buy 4 section 5-Alkaline batteries by yourself from local market.

Package & Accessories

www.mvteamcctv.com

M'TEAM

Door Opening Direction

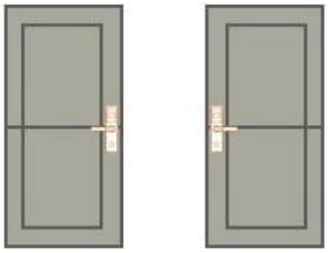

Left Handle Right hadle

Matters needing attention:

There are 4 door types as below drawing showing, Please let us know:

1.what types of the doors?

2.how many quantity per each type?

A Left Handle (push)

B Right Handle (Push)

C Left Handle (pull)

D Right Handle (Pull)

A: left handle push the door to enter the room.

B: left handle pull the door to enter room.

C: right handle push the door to enter the room.

D: right handle pull the door to enter the room.

www.mvteamcctv.com

Are there heaven and earth hook of the door?

How to check?

1. Touch the top edge of the door to check if there are lock holes.
2. When the door lock is in pop up status, check whether there are lock tongues pops out on the top edge of the door.

☐ With bolt ☐ No bolt

www.mvteamcctv.com

Свяжитесь с нами

Мы экспорт умная дверь замки в все над Мир.

Если у вас есть какие-либо вопросы или вопросы о продуктах, добро пожаловать в свяжитесь с нами,

Мы ответим вам в течение 24 часов и предложим вам лучшие оптовые цены.