Оптовая цена биометрических дверных замков без ключа безопасности смарт-отпечатков пальцев замок для дома, офиса, отеля, дома

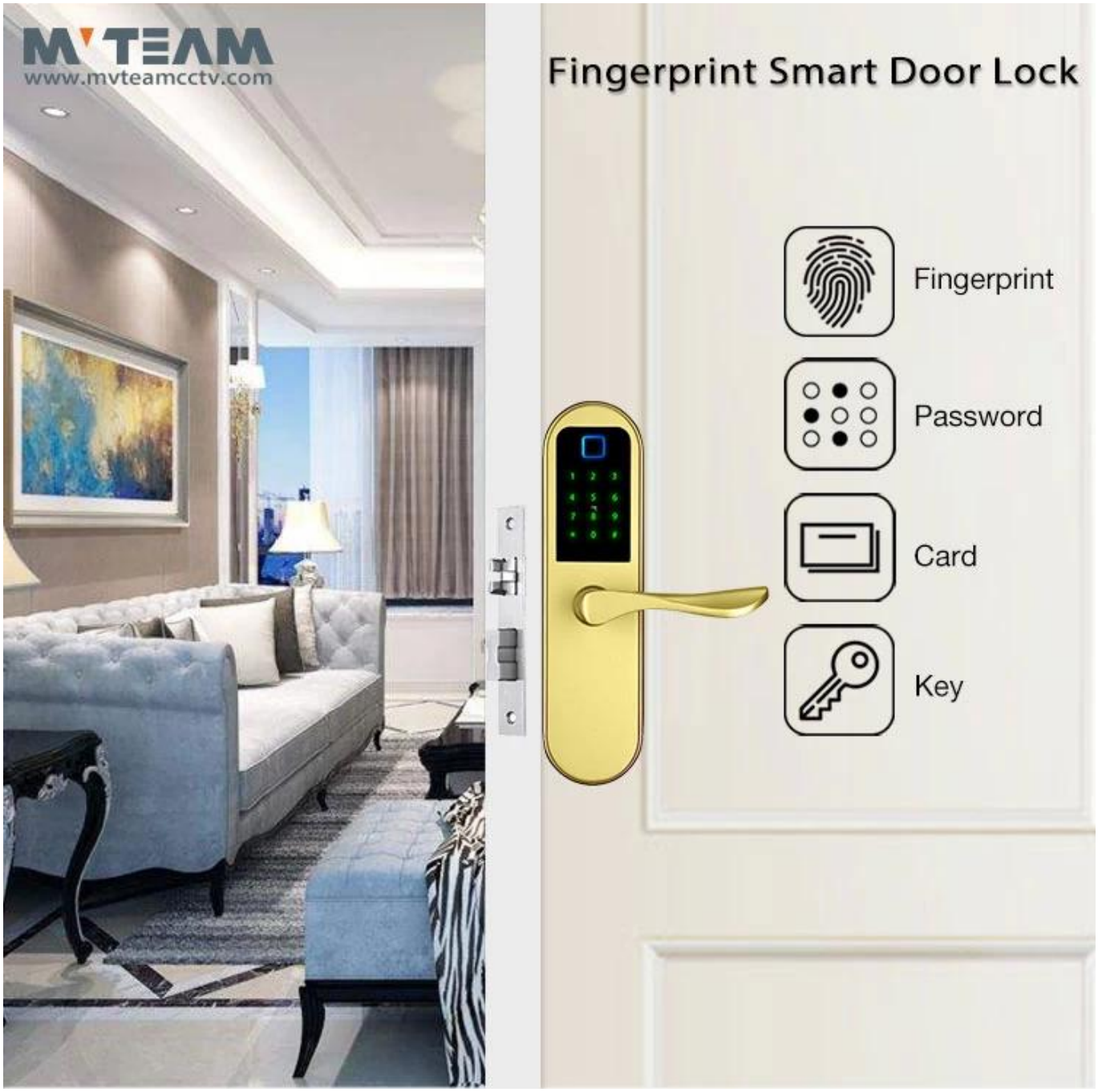

Характеристики

1- Режим многократной разблокировки: отпечаток пальца, пароль, карта, механический ключ
2- FPC полупроводниковый датчик, распознавание отпечатков пальцев на 360 градусов
3- Цилиндр замка класса C, три типа корпусов замка на ваш выбор.
4- Сенсорная клавиатура, кристально чистые цифры ночью
5 - Работает на 4 шт. Щелочных батарейках AA, 12 месяцев & 180000 раз, используя.
6- С USB-портом для экстренной зарядки
7- Подходит для дома / офиса, деревянная дверь, металлическая дверь, композитная дверь, группа противопожарных дверей

Спекуляции

модель	C7-ZKM
Материал панели	сплав цинка
Размер панели	270мм * 72мм
отпереть	Отпечаток пальца, пароль, карта, ключ
Емкость пароля	50 групп
Карта	200 листов
Емкость отпечатков пальцев	100 комплектов
Замок врезной Типоразмер	Стандарт 147мм * 22мм
Замок врезной материал	нержавеющая сталь
Источник питания	4шт батарейки AA
Резервное питание	С резервным USB-портом для экстренной зарядки
цвет	Серебристый, титановый серый
Сфера применения	Бронированная дверь, деревянная дверь, композитная дверь, группа противопожарных дверей

Товар Фотографий

www.myteamcctv.com

Battery Case
Fingerprint sensor
Card sensor area
Password keyboard
Indoor Handle
Outdoor Handle
1 2 3
4 5 6
7 8 9
* 0 #

Free-Style Handle
Drop-down(open)/Drop-up(lock)
USB charging interface
Hidden keyhole

Bio-semiconductor Fingerprints

Bank-specific fingerprint recognition, only recognize living fingerprint.

Speed
0.3S

www.mvteamccty.com

Multi-Color Selection

Titanium gray | Silver | Gold | Red bronze

www.teamcctv.com

Lock Panel Size

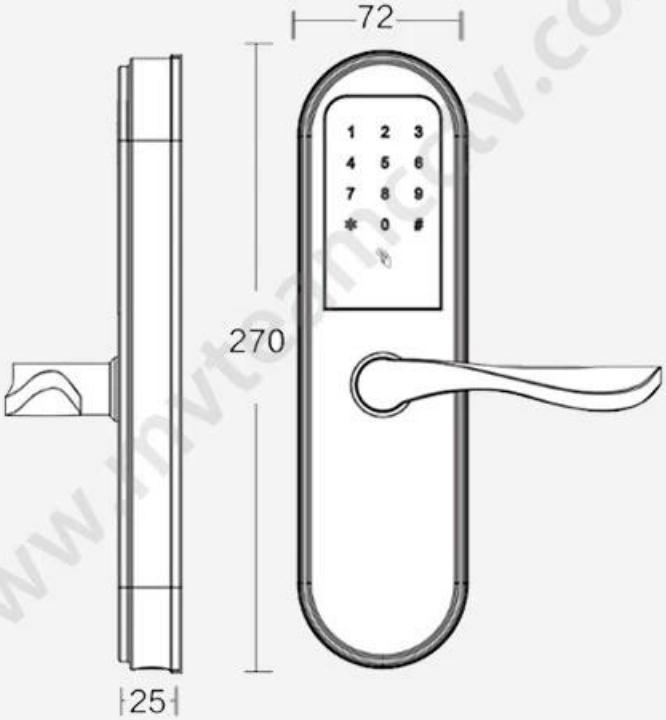

Lock Mortise Size

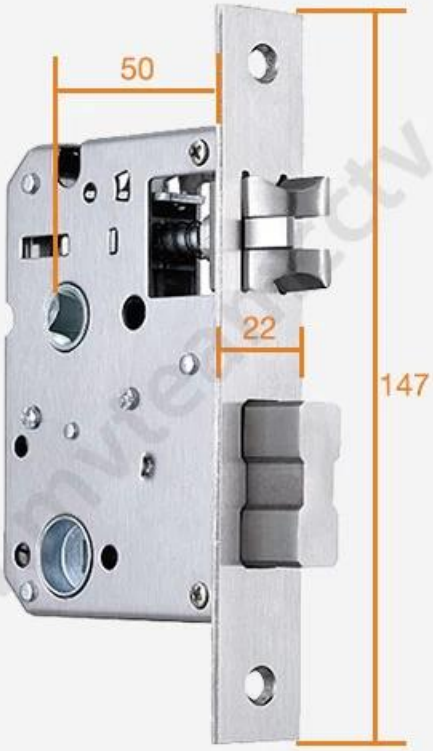

Unit: mm

www.mvteamcctv.com

Power Supply

4 x AA(5 alkaline) batteries,
6 months & 180000 times using.

USB Charge

With backup USB port for
emergency charging.

Warmly notice:
Due to international shipping problem, we will not deliver batteries come with locks.
Please buy 4 section 5-Alkaline batteries by yourself from local market.

Package & Accessories

www.mvteamcctv.com

M'TEAM

Door Opening Direction

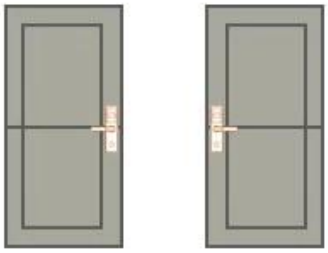

Left Handle Right hadle

Matters needing attention:

There are 4 door types as below drawing showing, Please let us know:

1.what types of the doors?

2.how many quantity per each type?

A Left Handle (push)

B Right Handle (Push)

C Left Handle (pull)

D Right Handle (Pull)

A: left handle push the door to enter the room.

B: left handle pull the door to enter room.

C: right handle push the door to enter the room.

D: right handle pull the door to enter the room.

www.mvteamcctv.com

Are there heaven and earth hook of the door?

How to check?

1. Touch the top edge of the door to check if there are lock holes.
2. When the door lock is in pop up status, check whether there are lock tongues pops out on the top edge of the door.

☐ With bolt ☐ No bolt

www.mvteamcctv.com

Связаться с нами

Мы экспорт умный дверь замки в все над Мир.

Если у вас есть какие-либо вопросы или вопросы о продуктах, добро пожаловать в связаться с нами,

Мы ответим вам в течение 24 часов и предложим вам лучшие оптовые цены.